OTR1A41R1

yellobrik®

yellobrik®

快速参考

OTR 1A41

8K 光纤传输系统

技术规格

SDI 输入/输出	4 x 多格式 12G/3G/HD/SD-SDI 输入 [OTX 1A41] 4 x 多格式 12G/3G/HD/SD-SDI 输出 [ORX 1A41] 75 Ω BNC 连接
	SMPTE 259M-2008, SMPTE 292-1:2012, SMPTE 292-2:2011, SMPTE 424M-2006, SMPTE ST-2082, DVB ASI
	多标准/多格式操作自动检测 多速率时钟恢复：270Mbit / 1.5Gbit / 3Gbit / 12Gbit
	回波损耗：从 5 MHz 到 1.5GHz > 15 dB，从 1.5GHz 到 3GHz >10dB（电）
	自动电缆均衡器（Belden 1694A 电缆） 340m@270Mbit, 150m@1.5BGbit, 120m@3Gbit
光纤输入/输出	1 x 光纤输入/输出端口（COM 端口） 1 x 光纤扩展端口（UPG 端口） LC/PC 连接 - 单模
	SMPTE 297M - 2006
	内部 CWDM 复用 波长：1270nm、1290nm、1310nm、1330nm 光预算：10.6dB
	每个通道的光纤活动 LED 指示灯
功率	+12VDC ORX 1A41 = 4.4W，OTX 1A41 = 5.4W 支持 9 -17 VDC 的外部电源输入 提供 2 个电源 LED 指示灯
物理	170 x 99.7 x 40.5mm -（每个模块） 重量：净重600g -（每个模块）
周围	5 - 40ºC 90% 湿度（非冷凝）

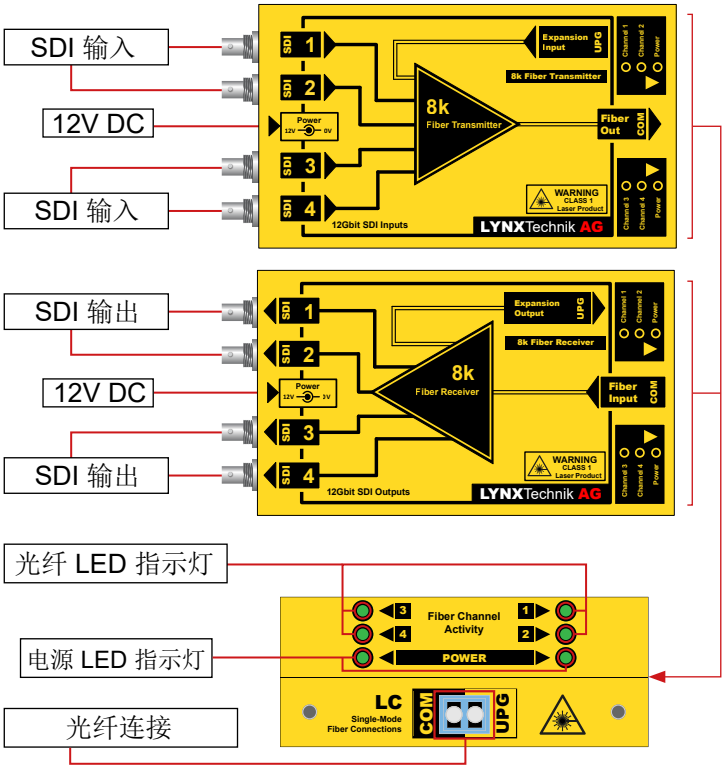

请访问网站查看所有 yellobrik 信息

www.lynxtechnik.top

yellobrik®

介绍

OTR 1A41 是一种独立的光纤转换解决方案，用于通过单根光纤链路传输多达 4 个未压缩的 SDI 信号。该套件包括一个 OTX 1A41 光纤发射器、ORX 1A41 光纤接收器、2个电源。

每个 SDI 通道都是独立的，并且可以是任何 SDI 格式。 对于 8K 应用，通常使用 4 x 12G SDI 链路 (48G)。每个 SDI 通道都是透明的，支持 SDI 流中的嵌入音频和任何相关的辅助元数据。模块将自动检测和重新计时 SDI 比特率 270Mbit、1.5Gbit、3Gbit 和 12Gbit。

连接

SDI 电信号输入和输出为 BNC 连接，光纤输入/输出使用 LC 连接器连接到每个模块上的 COM 端口。

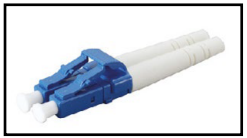

注意：模块为 CWDM 设备，只能与 SMF（单模光纤）配合使用。不支持多模光纤。

该模块无需用户设置，操作全自动，并且支持热插拔连接。

指标

该模块内部使用光 CWDM 复用。提供了光纤活动 LED，可指示相应通道中是否存在活动光信号。

还提供了两个电源 LED 指示灯，它们都需要开启才能正常运行。

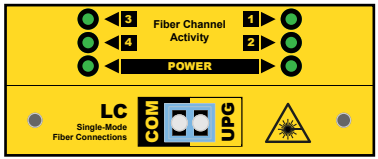

注意：该系统应被视为一个闭环点对点系统，不应集成到外部 CWDM 系统中。提供了一个 UPG 端口，以适应将额外 SDI 通道添加到单光纤链路中的情况。

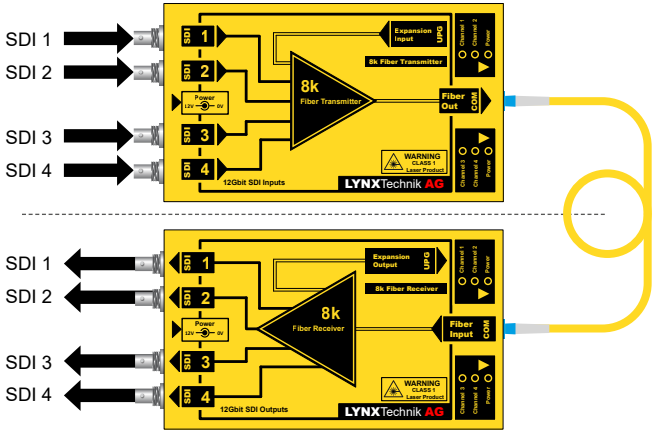

光纤连接在每个 COM 端口之间进行。

功率

提供 2 个 x12VDC 外部电源。12VDC 是额定功率水平。支持 9-17 VDC 之间的外部 DC 输入（用于电池操作）。

禁止 超过 17 VDC，否则会导致模块损坏。每个模块需要 5.5W 的功率。

电源引线应变消除
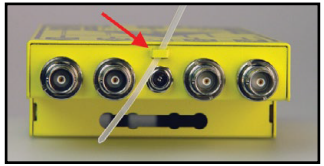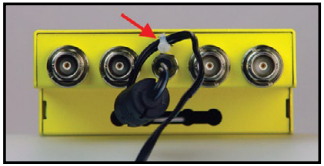
电源连接器上方有一个小的挤压环，可与随附的束带一起使用以固定电源线。